Ficha técnica

1801/3

Dominos + campana de superficie
4-zonas 78 cm
Negra

EAN 5414425192397

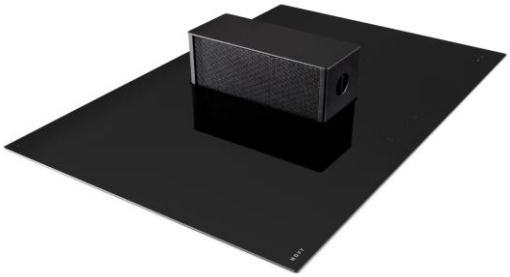

Dimensiones (mm)

Dimensiones (LxAxh) (mm)	780 x 520 x 192
Hueco de encastre (LxA)(mm)	750 x 490
Dimensiones encastre enrasada (LxAxh) (mm)	784 x 524 x 6

Campana

Etiqueta energética

Eficiencia energética clase (EEIcampana)	B
Consumo energía x año (kWh/a) (AECcampana)	57,1
Eficiencia dínámica de fluidos clase (FDEcampana)	B
Eficiencia iluminación clase (LEcampana)	-
Eficiencia filtros de grasa clase (GFEcampana)	B

Información general

Motor integrado	●
Insonorizador	●
Número de filtros metálicos anti-grasa	2
Recirculación (cofiguración predeterminada)/ salida al exterior	● / ●
Dimensiones de la salida (mm)	89 x 222
Posición de la salida	Atrás / Abajo a la izquierda

Funciones

Mandos	Touch control
Número de velocidades	Continuo
Parada diferida (minutos)	10-30 (configuración por defecto)
Indicador de limpieza de filtros	●
Indicador de limpieza de filtros recirculación	●
Válvula/tapa dirección aspiración zona derecha o izquierda	●
Altura de aspiración torre (cm)	7, 11
Depósito recogida líquidos para limpieza	3-voudig

Capacidad de aspiración & nivel sonoro

Cantidad de aire (m3/h) (EN 61591):	
- Mínimo	224
- Intensiva	563
Presión del aire (Pa):	
- Máximo	617
Presión de sonido /potencia de sonido conducto de salida (dB(A) re 1 pW)(EN 60704-2-13):	
- Mínimo	40/51
- Continuo	60/70

Placa de inducción

Características generales

Cristal negro opaco	●
Borde redondeado	●
Instalación inset o enrasada	● / ●

Zonas de inducción/cocción

Número de inductores octogonales	4
Zonas de cocción(mm)	240 x 200
Potencia por zona (max. / potencia) (W)	2 x 2100/3000 (delante derecha, detrás izquierda) 2 x 1600/1850 (atrás derecha, adelante izquierda)

Funciones de cocción

Mandos	Touch rojo
Niveles de potencia	9 + Power
Temporizador x zona	●
Contador de minutos	●
Stop&Go	-
Función mantener caliente	-
Función puente manual flexzones	● (2x)
Indicador de calor residual	●
Cocción automática	-
Función bloqueo placa para niños	●
Recococimiento automático de la cazuela	-
Función grill	-

Especificaciones técnicas

Consumo total (W)	7.560 W
Conexion elétrica	230 V / 400 V + N
Consumo eléctrico en stand-by Ps (W)	<0,5 W
Peso (kg)	21,0

Accesorios

Accesorios

Kit recirculación	
- Cajón recirculación H 98 con filtro Monoblock BLANCO (98x818x290mm) + saldida	1811821
- Cajón recirculación H 98 con filtro Monoblock NEGRO (98x818x290mm) + saldida	1811822
saldida	1811823
Cajón de recirculación	
- Cajón recirculación H 98 con filtro Monoblock BLANCO (98x818x290mm)	7921400
- Cajón recirculación H 98 con filtro Monoblock NEGRO (98x818x290mm)	7922400
- Cajón recirculación H 98 con filtro Monoblock ACERO INOX (98x818x290mm)	7923400

Dimensiones

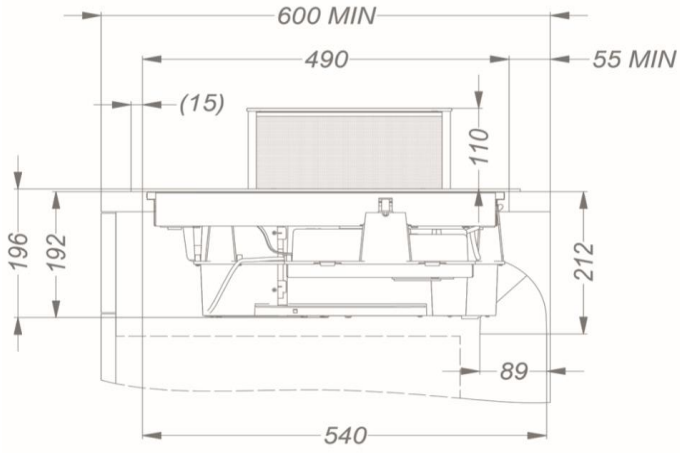

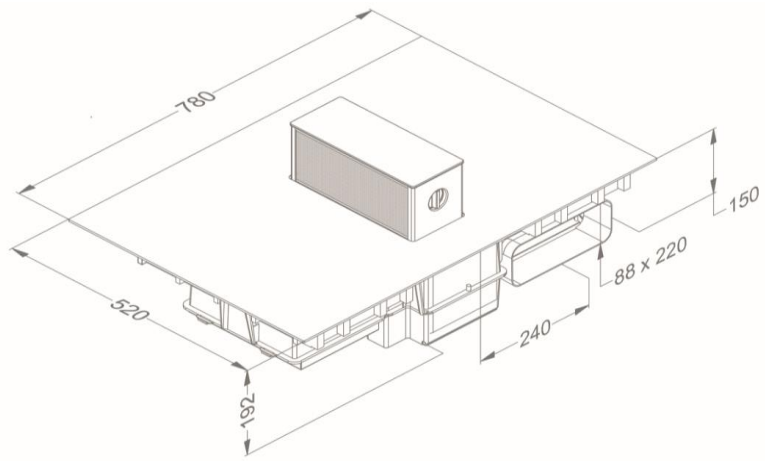

Instalación por encima

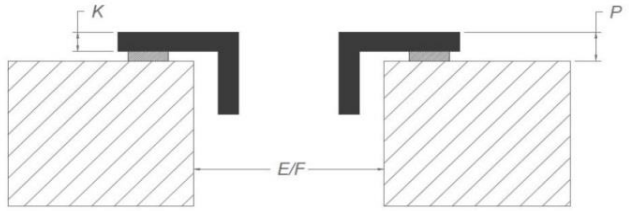

Instalación enrasado

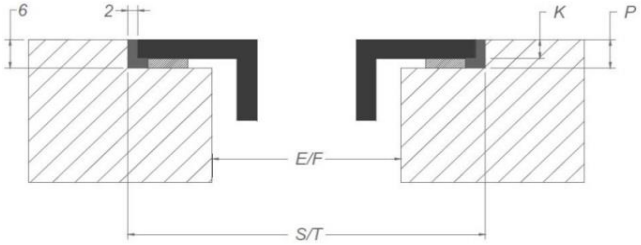

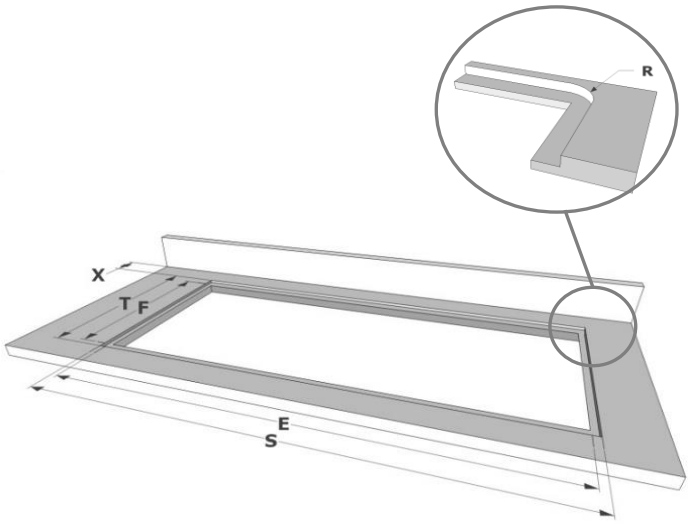

Dimensiones

mm
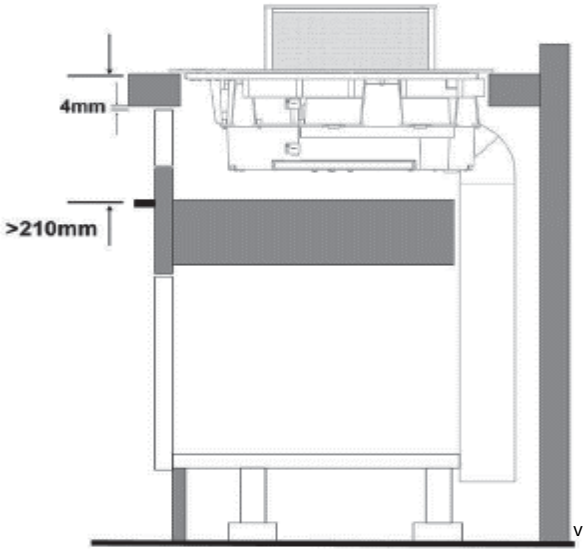
	E	F	K	P	R	S	T	X
Por encima	750	490	4	6				55
Enrasado	750	490	4	6	7	784	524	55